PURION®
the best solution

PURION weld-in UV Set 90 W
para la instalación

... se caracteriza por un rendimiento de desinfección extraordinariamente alto con un diseño compacto y un bajo consumo de energía. Está diseñado de acuerdo con las leyes, normas y directrices aplicables.

imagen: PURION weld in UV-Set 90 W & opcionalmente con protección contra astillas

Este equipo UV consta de un tubo de protección de cuarzo sellado por un extremo y montado por el otro en un cabezal de tubo de inmersión de acero inoxidable, una lámpara UV, la caja de control con balasto electrónico y los cables de conexión.

El cabezal del tubo de inmersión se asienta de forma estanca en la pieza de conexión roscada DN 40 suministrada. La pieza de conexión roscada puede soldarse sin problemas a una superficie curvada del depósito. La tuerca ranurada DN 40, que también se suministra, fija y asegura el sistema. El funcionamiento de la lámpara UV, montada en el tubo protector de cuarzo, puede comprobarse a través de la tapa transparente del cabezal del tubo de inmersión. Una lámpara de control señala, por ejemplo, el fallo de la lámpara o la rotura del cable. Un contacto libre de potencial vinculado a ella puede utilizarse para señalización externa o para operaciones de conmutación.

Opcionalmente, la soldadura PURION en UV-Set puede equiparse con protección contra astillas.

Las lámparas UV utilizadas se caracterizan por una larga vida útil, un alto rendimiento de desinfección y un bajo consumo de energía. El diseño compacto permite desmontar fácilmente la lámpara sin herramientas y sustituirla, por ejemplo, al final de su vida útil. Para su limpieza, el tubo de inmersión de cuarzo puede desmontarse o montarse fácilmente.

fabricante	PURION® GmbH
tipo	PURION weld-in UV Set 90 W
rendimiento y eficacia de la desinfección	en función del soporte y de la estructura geométrica del recipiente
duración de la irradiación	730 mm
dimensiones borde inferior de la cabeza del tubo de inmersión hasta el extremo del tubo de cuarzo diámetro del tubo de cuarzo	 920 mm Ø 23 mm
junta	VITON / FPM
peso	2,5 Kg
Vida útil de las lámparas UV	10.000 h
control (opcional)	Operating Time Counter (OTC)
número de radiadores	1
temperatura máx.	40°C
presión máx. de funcionamiento	10 bar
protección del recinto	IP 65
conexión eléctrica	110-240 V 50/60 Hz
alimentación	90 W
protección fusible	10 A

Este UV-Set se utiliza para:

desinfección de tanques	•
desinfección de cintas transportadoras	•
desinfección de superficies	•

Ventajas

- Sin aporte químico al medio a desinfectar
- No altera el olor ni el sabor
- Puede utilizarse con diferentes geometrías de recipiente
- Las lámparas y los tubos de inmersión se pueden cambiar sin herramientas
- Bajos costes de funcionamiento

¡Atención!

La radiación UV es peligrosa para la piel y los ojos. Los ojos y la piel deben protegerse adecuadamente. El usuario es responsable de su propia seguridad y de la seguridad de las personas que se encuentren en las proximidades donde se utilicen estas lámparas. Tenga en cuenta que los materiales que no son estables a la UVC pueden resultar dañados.

PURION®
the best solution

PURION weld-in UV Set 90 W
para la instalación

Principio de instalación

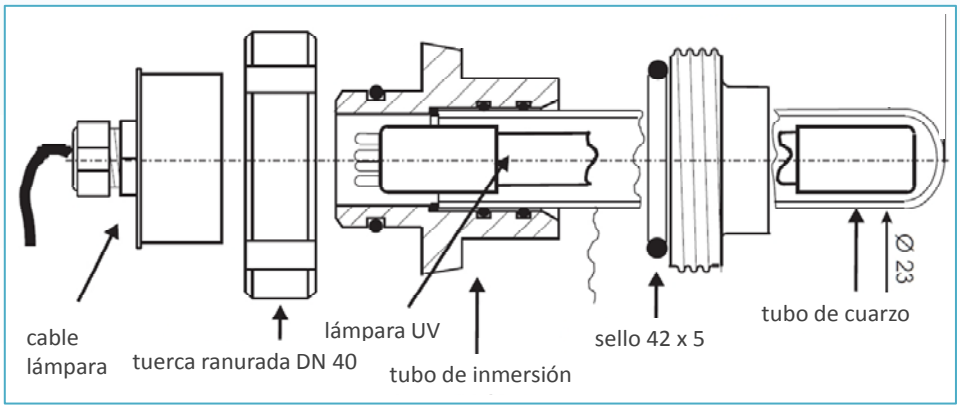

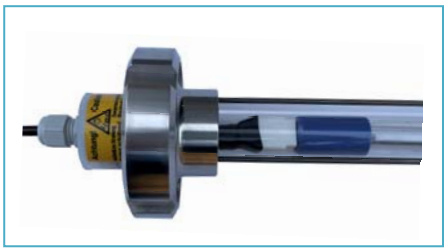

Detalle Safety Basket

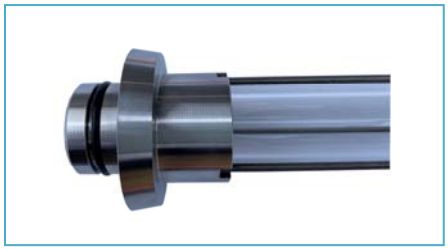
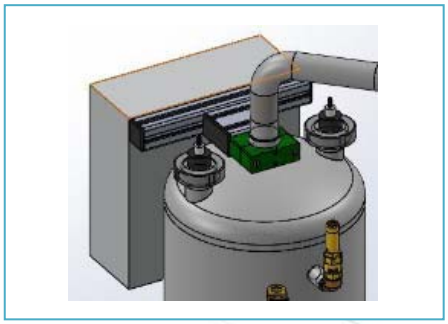
Ejemplo de instalación